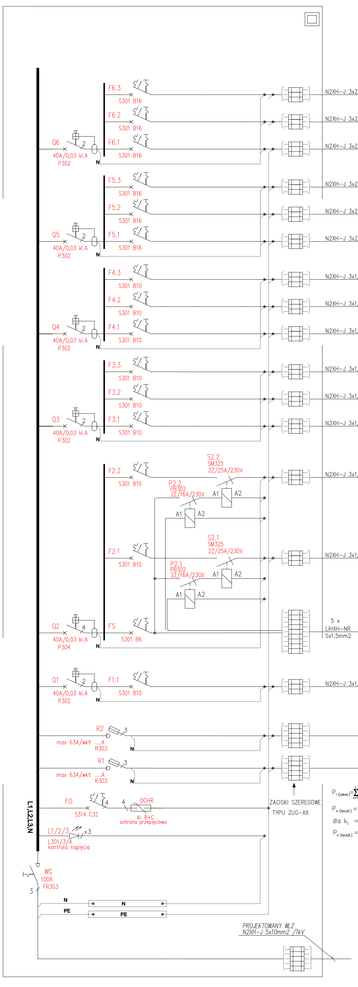

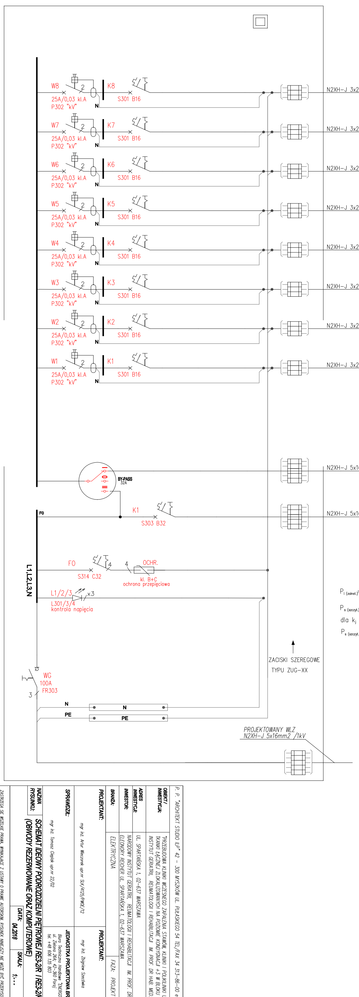

OBIEKT:	P. POŻARU I STUDIO "A" PL. SOKOŁA 1 00-951 WARSZAWA - PAWILON C4 - ELEWACJA NR 3 - DACH NR 3 - OD STRONY ZACHODNIEJ
INWESTOR:	TRADESTAR MANAGEMENT RESTAURANT SYSTEMS SPÓŁKA AKCYJNA ROTONDA GASTRONOMIA SEGMENTSEO 1 REGONTELLI 1 W. PROF. W. HIRE NR 1, 02-678 WARSZAWA
ARCHITEKTURA:	SL DARWASKA 1, 02-127 WARSZAWA
KONSTRUKCJE:	BIURO PROJEKTOWE SL. DARWASKA 1, 02-127 WARSZAWA
BRANŻA:	ELEKTRYCZNA
PROJEKTANT:	mgr inż. Bogusław Jerzy SCHOLZ
SPRAWDZIŁ:	mgr inż. Andrzej Stanisław JUSZCZYŃSKI
PROJEKTANT:	mgr inż. Zbigniew Sowiński
UPRAWNIENIA PROJEKTANTA BRANŻY ELEKTRYCZNEJ:	Zbigniew Sowiński - upr. budowlane specjalność instalacyjna w zakresie sieci, instalacji i urządzeń elektrycznych i elektroenergetycznych bez ograniczeń, upr. nr 7/Ł/90 wydane przez Prezydium Wojewódzkiej Rady Narodowej w Łodzi
	Bogusław Jerzy SCHOLZ - upr. budowlane specjalność instalacyjna w zakresie sieci, instalacji i urządzeń elektrycznych i elektroenergetycznych bez ograniczeń, upr. nr 7/Ł/90 wydane przez Prezydium Wojewódzkiej Rady Narodowej w Łodzi
TYTUŁ:	SCHEMAT IDEOWY PODROZDZIELNI PIĘTROWYCH RE3-2/R I RE3-2/K (OBWODY REZERWOWANE ORAZ ZAWIERAJĄCE DANE)
SKALA:	brak
DATA:	04.2018
NUMER RYSUNKU:	E16
NUMER STRONY:	96

Wszelkie prawa autorskie na rzecz Zamawiającego zastrzeżone. Bez zgody autora projektu nie wolno kopiować ani w całości ani w części, ani w jakiejkolwiek formie, ani w jakiejkolwiek postaci.